# 开关和附件　　CZK250A-2 紧急开关

## 用途

适用于各种电动车和其他电动装置配套使用，使用安全，安装方便。

| CZK | 250A | -2 | -□ |
|---|---|---|---|
| 1 | 2 | 3 | 4 |

| | |
|---|---|
| 1 | 产品型号 |
| 2 | 额定电流 |
| 3 | 设计序号 |
| 4 | 其它功能代号：C:带横吹磁场 S:带辅助开关 T:贴膜 |

## 机械能力及使用环境

| | |
|---|---|
| 触点引出端M8拧紧力矩(N.m) | ≥9.0为宜 |
| 固定螺丝M5拧紧力矩(N.m) | ≥2.5为宜 |
| 环境温度 | -25~+70℃ |
| 相对湿度 | +20℃ 98% |
| 固定处的震动频率 | 3G、1～50Hz 振幅0.5mm |
| 冲击 | (60～100)次/分、加速度≤4g |
| 海拔高度 | 2000米 |
| 安装方向 | 任意 |
| 防护等级 | IP40 |

## 订货需知

| | |
|---|---|
| 每只净重 | 445克 |
| 每只毛重 | 475克 |
| 每箱毛重 | 23公斤 |
| 每箱数量 | 50只 |
| 安装种类 | 开孔25mm安装 |

## 订单下单说明

订货时请写明如下内容:名称，完整型号，是否带辅助触头，定货数量。例如：开关和附件CZK250A-2 100只，表示负载额定电流20MΩ，不带辅助，默认安装支架，购买100只。特殊电压规格产品，如用户需要可以特殊订货。

浙江三佑电气有限公司
电话：0577-62626292 62620707　传真：0577-62620700
http://www.sayoon.com　E-Mail: sayoon@sayoon.com

## 技术参数

(版本 1.28)

| 三佑产品型号 | CZK250A-2 |
|---|---|
| 额定电压 | 12V,24V etc. |
| 触点电路额定负载电流(A) | 250A |
| 100A负载下主触点接触压降 | ≯30mV |
| 绝缘电阻 | 20MΩ |
| 抗电强度 | 50Hz/60Hz 1000VAC 1minute |
| 主触头最大通断能力（通电5ms） | 800A/5ms at 48V/DC |
| 电寿命 | 1万次 |
| 机械寿命 | 2万次 |
| 工作规范 | 连续 |
| 触点形式 | 一常闭 |
| 触点材料 | 银合金 |
| 辅助触点额定负载（可选件） | 5A/24VDC |

## 负载特性曲线图

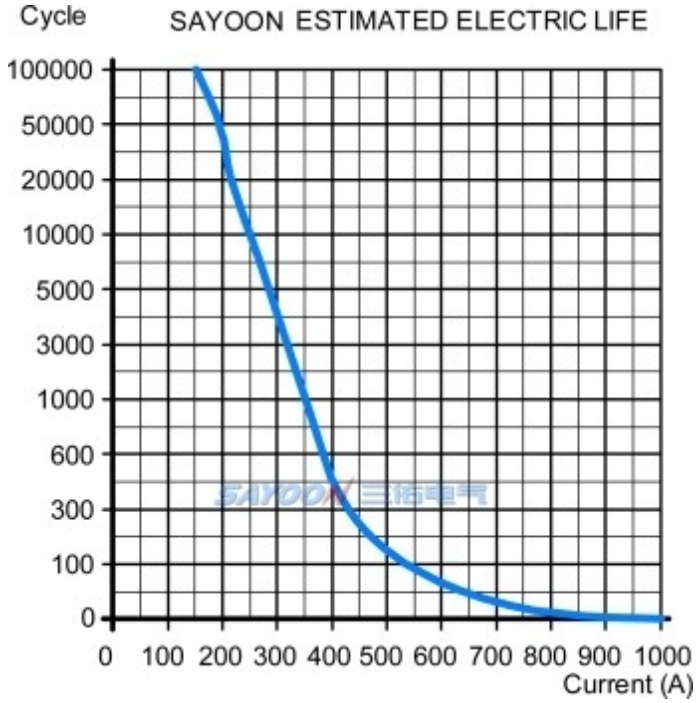


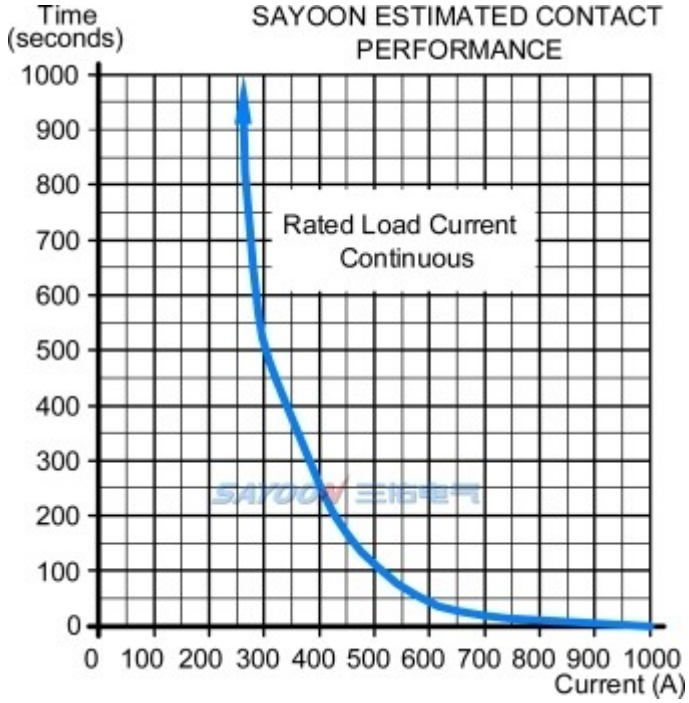

## 尺寸图

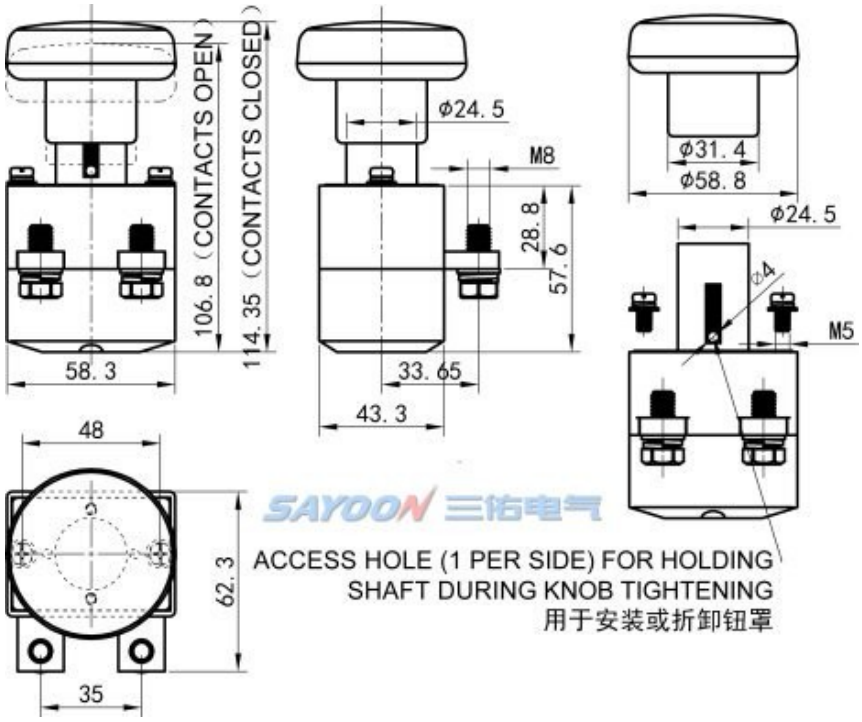


## 线路原理图

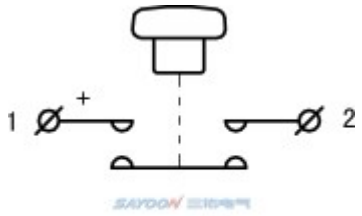


一路

1、2为触点接线端

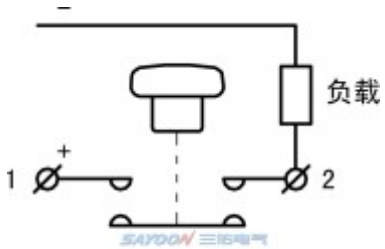


一路

1、2为触点接线端

## 三维数模交互展示

CZK250A-2： http://www.sayoon.com/v3d/p.html?type=czk250a-2