开关和附件 HLB 电子拉板

用途

用于脚控或者手控加速电动车、电动三轮车、清洁车、休闲车、老爷车、砖车、太阳能船

HLB	D	-□
1	2	3

1 产品型号
2 插头类型 2.8P：2.8插片(C,D)；2.8H：2.8插簧；6.3P：6.3插片(P)；6.3H：63插簧(A)
3 输出电压：0.8-4.2V；0-5V

机械能力及使用环境

环境温度	-30~+85℃
相对湿度	+20℃达98%
固定处的震动频率	3G、1~50Hz 振幅0.5mm
海拔高度	2000米
安装方向	任意
防护等级	IP54

订货需知

每只净重	108克
每箱数量	100只

订单下单说明

订货时请写明如下内容:名称，完整型号，定货数量。例如：HLB-D 0.8-4.2V 100只。特殊输出电压规格产品，如用户需要可以特殊订货。

浙江三佑电气有限公司
电话：0577-62626292 62620707 传真：0577-62620700
http://www.sayoon.com E-Mail：sayoon@sayoon.com

技术参数

(版本 1.46)

三佑产品型号	HLB
输入	5V
输出	0.8-4.2v;0-5V
输出负载电流	10mA
输出形式	正控
电线长度	800毫米
行程距离	20毫米

注：此产品的主要元件采用霍尔传感器和强磁，使用时应尽量避免环境电磁波、温度带来的干扰。如果作为信号采样，应要做滤波处理后使用,产品输出的公差请参照霍尔参数，如有选型的问题请联系我们技术人员。

尺寸图

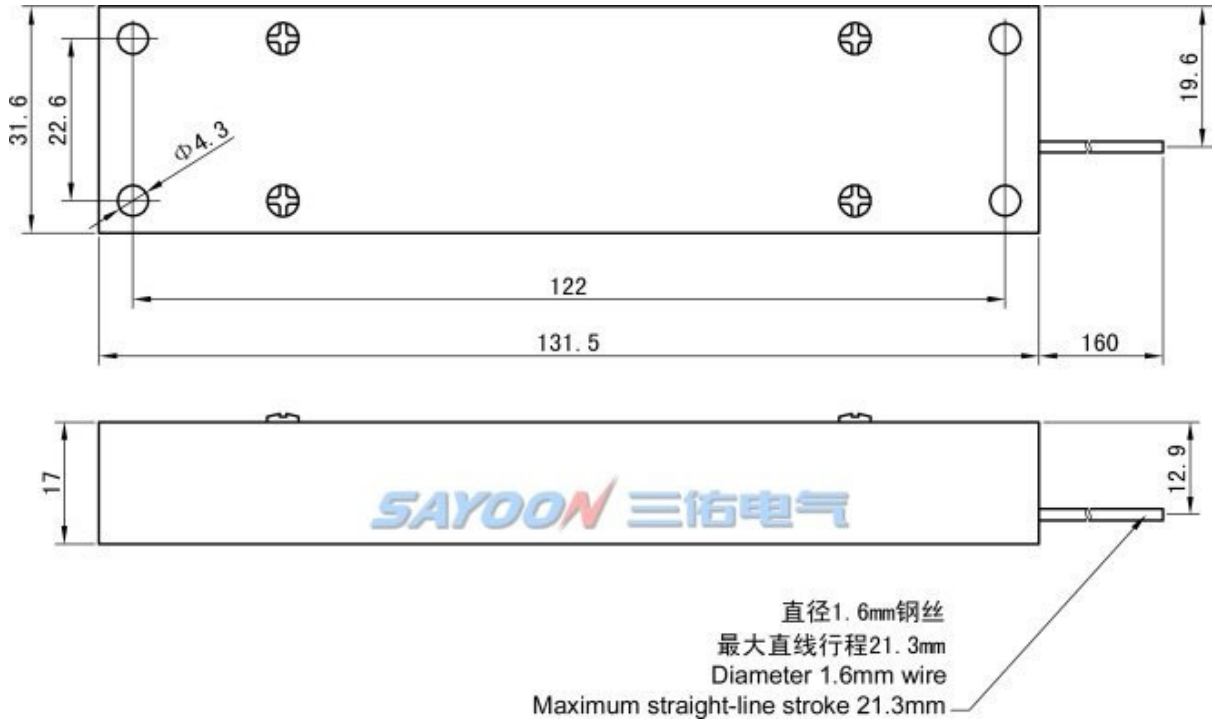
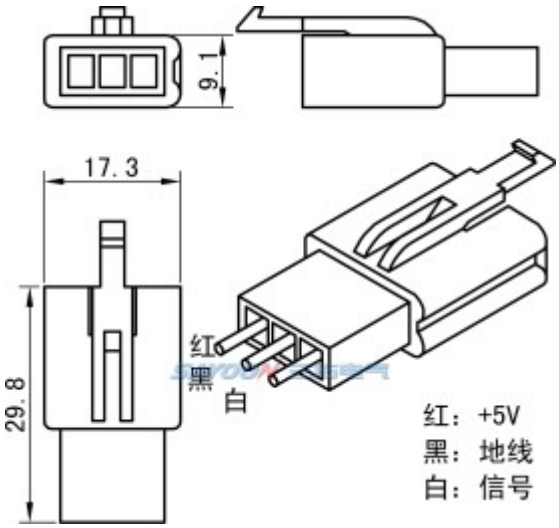
线路原理图