开关和附件 JK12A 脚踏加速器

用途

用于脚控加速电动车、电动观光车、电动叉车、电动四轮车、扫地车、清洁车、休闲车、老爷车、砖车、太阳能船、电动三轮车

JK12	A	-0	0	3	-B	-27
1	2	3	4	5	6	7

1	产品型号
2	安装类型
3	霍尔输入电压 0：0-5V；1：12V；2：24V；3：36V；4：48V 6：60V；7：72V；8：84V；9：96V
4	霍尔输出电压 0：0-5V；1：0.8-4.2V；4：4.2-0.8V；5：5-0V
5	总导线数量：3；4；5
6	插头类型 2.8P：2.8插片(C,D)；2.8H：2.8插簧；6.3P：6.3插片(P)；6.3H：6.3插簧(A)
7	电线长度（cm）

机械能力及使用环境

环境温度	-30~+85℃
相对湿度	<95%
固定处的震动频率	3G、1~50Hz 振幅0.5mm
海拔高度	2000米
安装方向	任意
防护等级	IP68

订货需知

每只净重	373克
每箱数量	50只

订单下单说明

订货时请写明如下内容:名称，完整型号，定货数量。例如：JKH-003-A-65 100只。特殊输出电压规格产品，如用户需要可以特殊订货。

技术参数

(版本 1.41)

三佑产品型号	JK12A
输入电压	5V,10V,12V,24V,36V-84V,96V, Any voltage
输出	0.8-4.2v;0-5V;5-0V;4.2V-0.8V;0-10V;10-0V
输出负载电流	10mA
输出形式	电压
电线长度	270毫米
踏板转动角度	16度
最大允许负载电流	≤10mA
踏板起始力	20N±5N
踏板终止力	35N±5N
开关信号允许最大负载	阻性100mA
安装形式	悬挂

注：此产品的主要元件采用霍尔传感器和强磁，使用时应尽量避免环境电磁波、温度带来的干扰。如果作为信号采样，应要做滤波处理后使用,产品输出的公差请参照霍尔参数，如有选型的问题请联系我们技术人员。

尺寸图

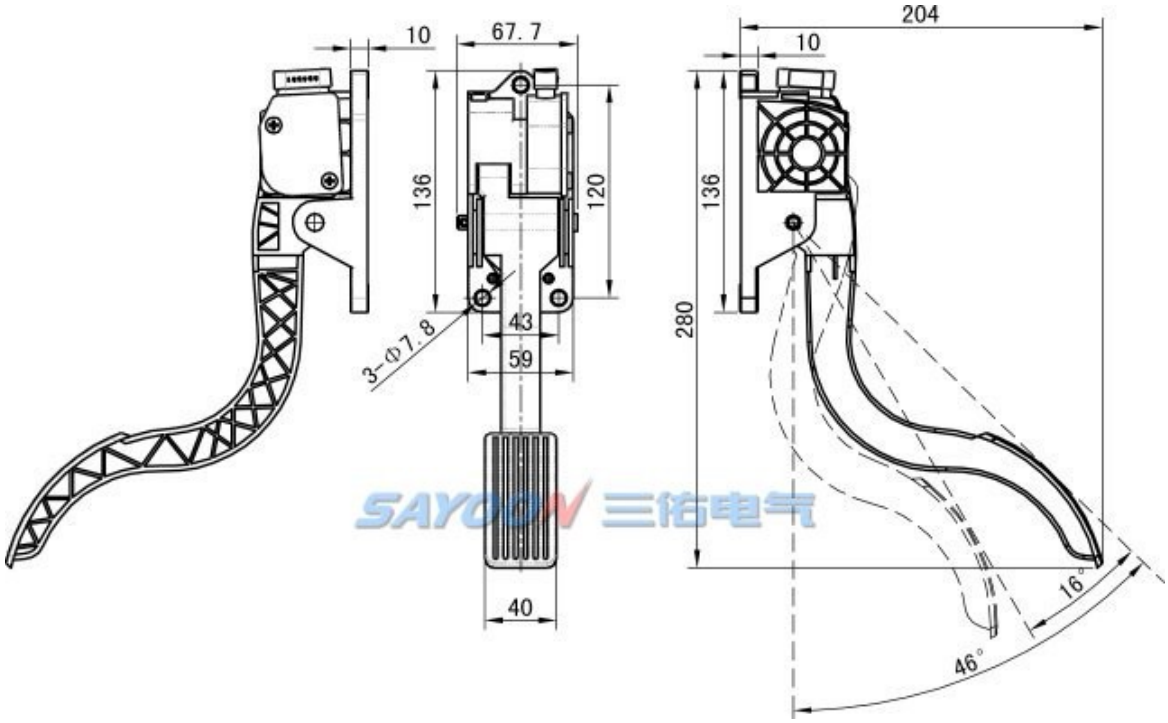

线路原理图

JK12A-□03-B1-□	信号输出
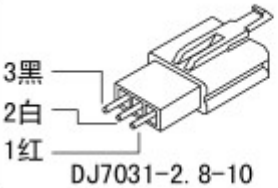 DJ7031-2.8-10	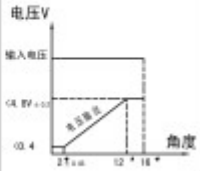
端口定义	线路原理图
红 1-输入电压	
白 2-霍尔输出信号0-5V	
黑 3-地线	

JK12A-□04-A-□	信号输出
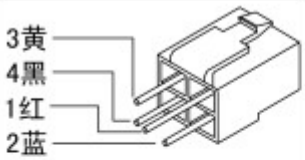 DJ7041-6.3-21	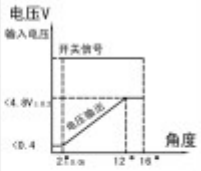
端口定义	线路原理图
红 1-电源输入	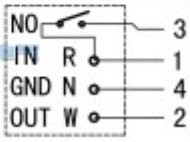
白 2-霍尔信号输出	
黄 3-微动开关输出	
黑 4-电源负	

功能特点

脚踏加速器是通过控制器管理电机运行的重要配件，其质量好坏决定了用户驾乘的可靠性与舒适性。本公司的加速器具有以下特点：1.机械信号和电子信号逻辑匹配，严防飞车。2.三扭簧设计，机构合理，严防飞车，安全性高。3.防水防振，适应于各种车辆环境。4.采用进口可编程霍尔元件，可以输出任何电压，温漂小，工作稳定。5.非接触式感应工作，无磨损，寿命长。6.输出曲线合理，车辆操控自如。