直流接触器　　MZJ-200D 直流接触器

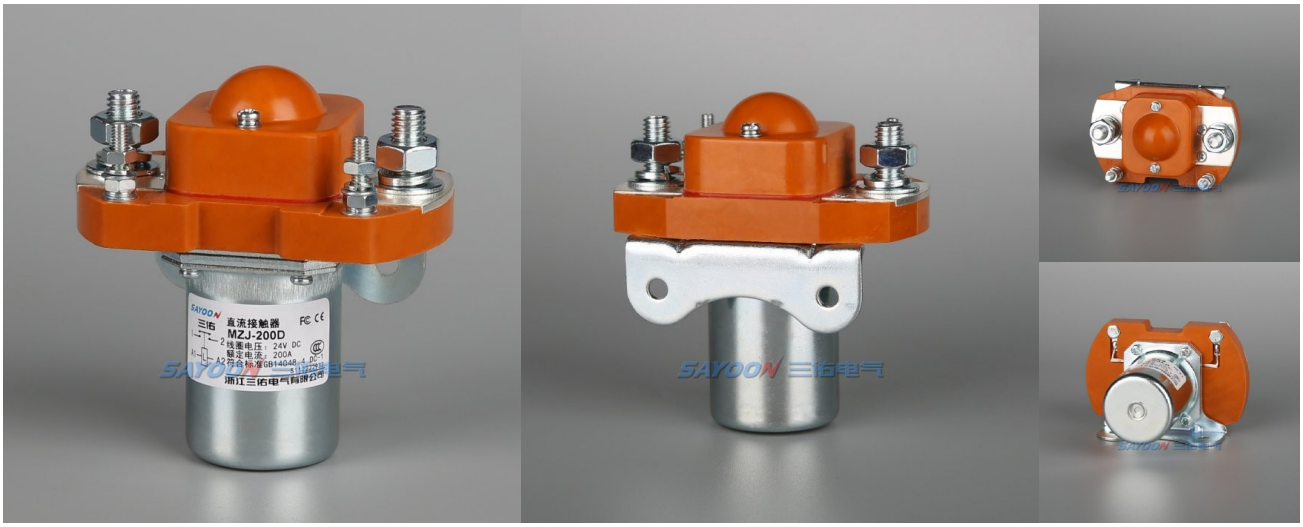

用途

该产品具有一路常开触点，适用于电动汽车、电信通信设备、工程机械、电瓶车、电动叉车、火车、船舶、不间断电源等电控系统.

MZJ	-200	D	-S	-□	/□
1	2	3	4	5	6

1　产品型号
2　额定电流
3　线圈类型
4　辅助开关：无-不带辅助开关；S-带辅助开关
5　安装支架类型：无-M卧式(默认)，E水平嵌入式,X斜式,L(N)竖式,E1水平嵌入式孔单向
6　线圈额定电压：6V,12V,24V,36V,48V,60V,72V,84V,120V,150V,220V等

机械能力及使用环境

触点引出端M8拧紧力矩(N.m)	≥9.0为宜
线圈引出端M4拧紧力矩（N.m）	≥1.2为宜
环境温度	-25~+70℃
相对湿度	+20℃ 98%
固定处的震动频率	3G、1～50Hz 振幅0.5mm
冲击	(60～100)次/分、加速度≤4g
海拔高度	2000米
安装方向	任意
防护等级	IP40（等效IEC60947）

订货需知

每只净重	526克
每箱数量	50只
安装支架种类	无-M卧式(默认)，E水平嵌入式,X斜式,L(N)竖式,E1水平嵌入式孔单向

订单下单说明

订货时请写明如下内容:名称，完整型号，控制线圈电压规格，安装架类型，是否带辅助触头，定货数量。例如：直流接触器SZJ200A-D/24V 100只，表示负载额定电流200A，线圈控制电压24V，不带辅助，默认安装支架，购买100只。特殊电压规格产品，如用户需要可以特殊订货。

技术参数

(版本 2.46)

三佑产品型号	MZJ-200D
触点形式	一常开
线圈额定电压(DC V)	6V,12V,24V,36V,48V,60V,72V,84V,120V,150V,220V等
触点额定电压(DC V)	≤60V
触点48V电路额定负载电流(DC-1)	200A
100A负载下主触点接触压降	≯80mV
(20±5)℃下，冷却吸合动作电压（V）	≯70%
(20±5)℃下，冷却释放动作电压（V）	≯35%,≮5%
40℃线圈工作电压范围	0.8-1.2Us
通电动作时间	25毫秒
断电释放时间	12毫秒
触点接通最大弹跳时间	10毫秒
触点断开最大弹跳时间	3毫秒
绝缘电阻	20MΩ
抗电强度	50Hz/60Hz 1000VAC 1minute
主触头最大通断能力（通电5ms）	1000A/5ms at 48V/DC
线圈功耗（W）	7-15
线圈温升(K)	≤60
引出端温升(K)	≤65
电寿命	2万次
机械寿命	30万次
工作规范	连续

负载特性曲线图

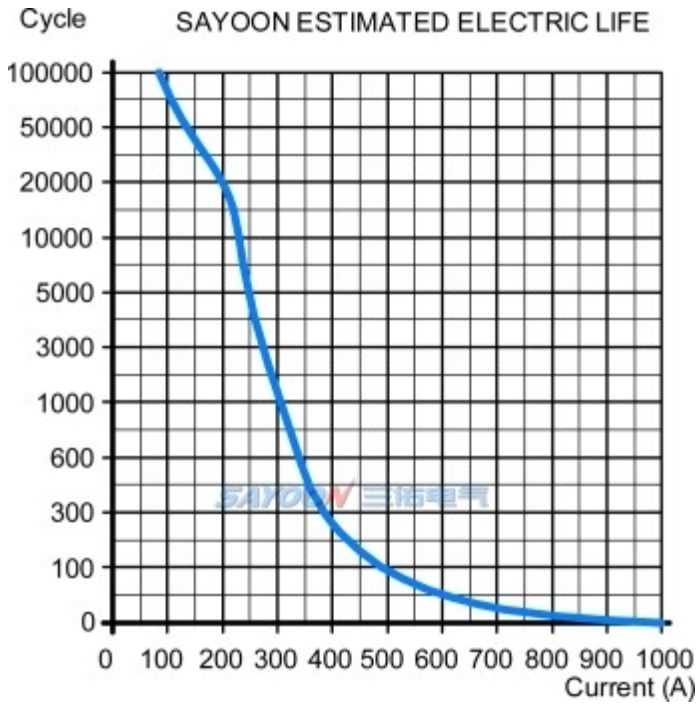

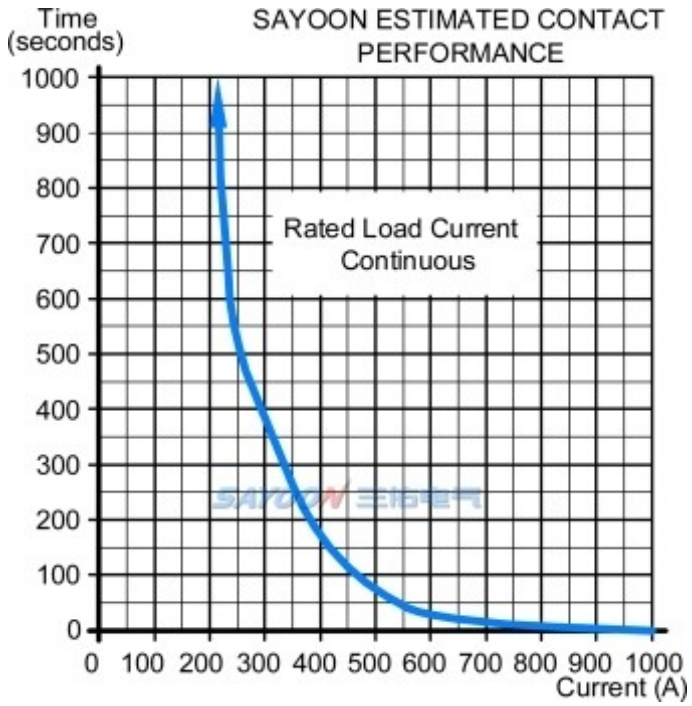

其它技术参数

触点材料	银合金
负载接线端子类型	M8螺丝
线圈接线端子类型	M4螺丝
辅助触点额定负载（可选件）	2A/48VDC，5A/24VDC
检测机构认证	CCC,CE,FCC,RoHS

注：由于考虑到用户的使用环境不同，要求的性能重点不同，为更好提升产品的综合性能，三佑可能会对直流接触器的线圈参数、起跳电压、温升等做相应调整。以上参数仅做参考，详细请参考三佑直流接触器选用指南及使用可靠性手册。

尺寸图

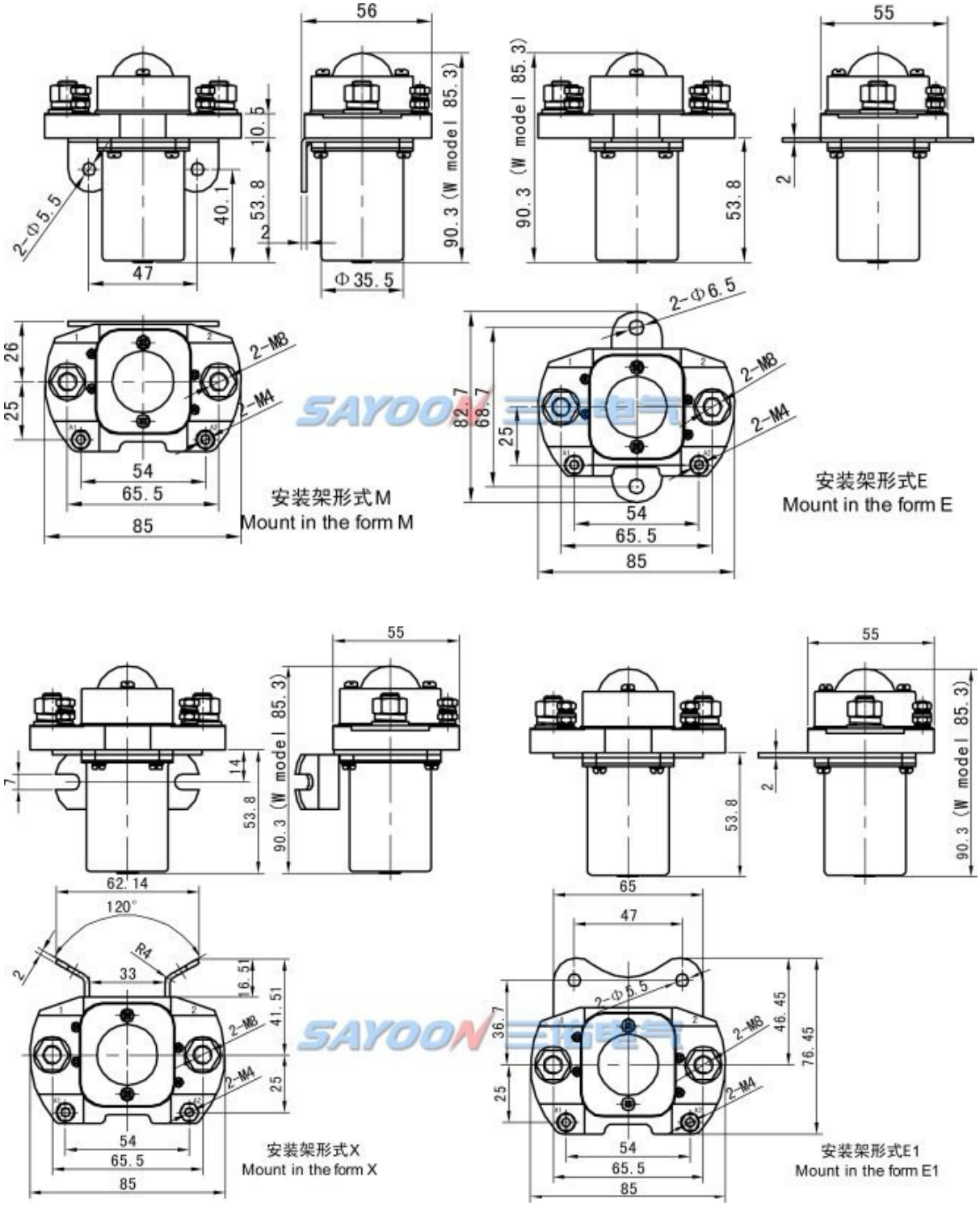

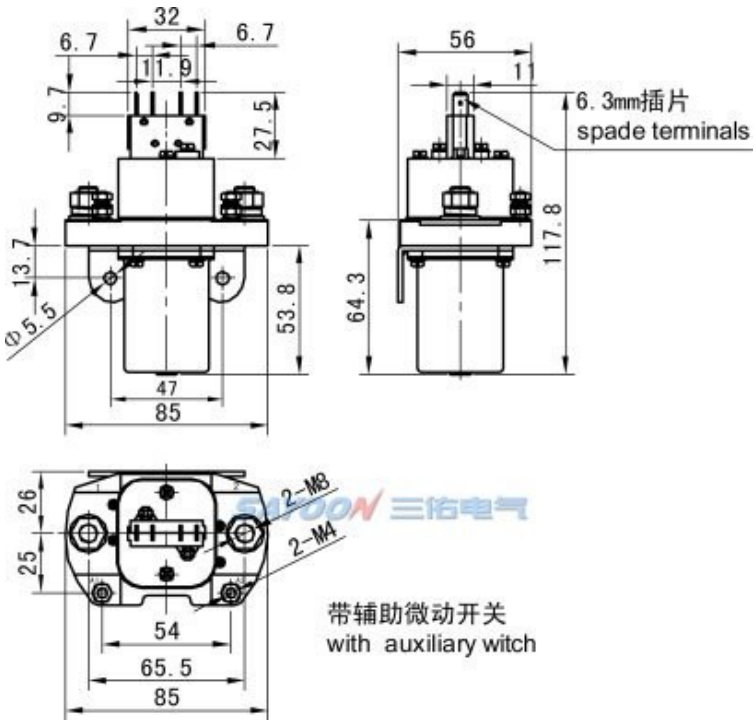
32
6.7
6.7
11.9
9.7
27.5
13.7
Φ5.5
53.8
47
85
56
11
6.3mm插片
spade terminals
117.8
64.3
26
25
2-M8
2-M4
54
65.5
85
带辅助微动开关
with auxiliary witch

线路原理图

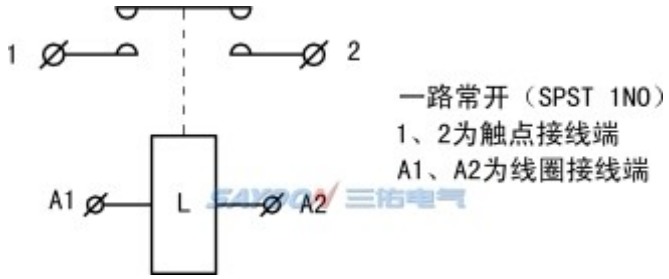
1
2
A1
L
A2
一路常开（SPST 1NO）
1、2为触点接线端
A1、A2为线圈接线端

温升曲线图

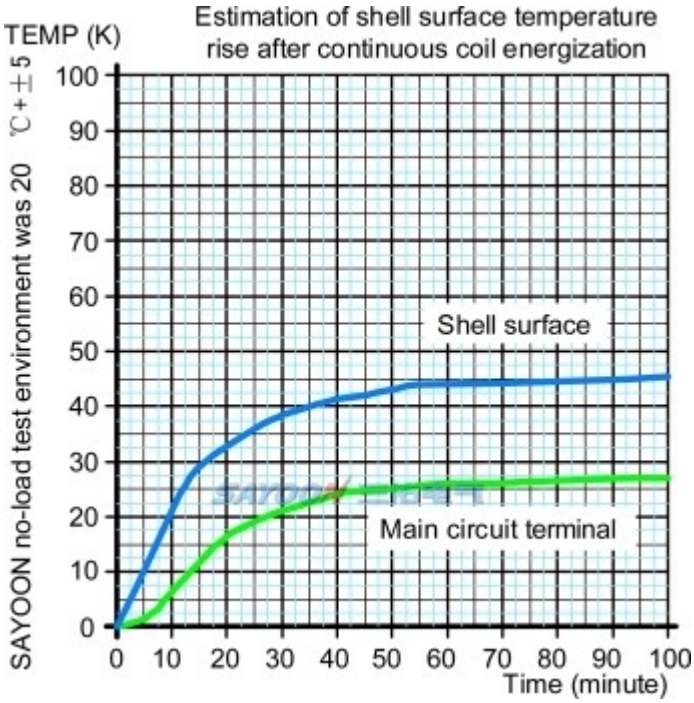
Estimation of shell surface temperature rise after continuous coil energization
TEMP (K)
SAYOON no-load test environment was 20 ℃±5
100
90
80
70
60
50
40
30
20
10
0
Shell surface
Main circuit terminal
0 10 20 30 40 50 60 70 80 90 100
Time (minute)

功能特点

适用于电动叉车、电瓶车、牵引车、挖掘机、砖瓦机、清洁车、汽车空调、通讯电源、不间断电源、电镀电源等系统电控电路的开关控制，具有体积小、负载容量大，使用寿命长，维护简单等特点，深受用户欢迎。该产品按照部标JB2286-78、JB3974-85、YD／585-92、YD／T512-92要求；经厂内和有关试验单位试验，满足部标规范要求，用户多年使用，最大限度地满足用户需要，质量可靠。

三维数模交互展示

MZJ200A-D-M： http://www.sayoon.com/v3d/p.html?type=szj200a-d-m

MZJ200A-D-S-M： http://www.sayoon.com/v3d/p.html?type=szj200a-d-s-m