# 开关和附件 ZB03N 转把

## 用途

用于带定速巡航手控功能的电动车，用于电动三轮车、清洁车、休闲车、老爷车、砖车、太阳能船

| ZB03 | N | 6.3H | -□ |
|---|---|---|---|
| 1 | 2 | 3 | 4 |

| | |
|---|---|
| 1 | 产品型号 |
| 2 | N带按钮 |
| 3 | 插头类型 2.8P：2.8插片(C,D)；2.8H：2.8插簧；6.3P：6.3插片(P)；6.3H：63插簧(A) |
| 4 | 输出电压：0.8-4.2V；0-5V |

## 机械能力及使用环境

| | |
|---|---|
| 环境温度 | -30~+85℃ |
| 相对湿度 | +20℃达98% |
| 固定处的震动频率 | 3G、1~50Hz 振幅0.5mm |
| 海拔高度 | 2000米 |
| 安装方向 | 任意 |
| 防护等级 | IP54 |

## 订货需知

| | |
|---|---|
| 每只净重 | 324+224克 |
| 每箱数量 | 80付 |
| 外箱尺寸（长宽高cm） | 50*40*40 |
| 每箱毛重 | 25公斤 |
| 每箱净重 | 23公斤 |

## 订单下单说明

订货时请写明如下内容:名称，完整型号，定货数量。例如：ZB03N-2.8P 100只。特殊输出电压规格产品，如用户需要可以特殊订货。

浙江三佑电气有限公司
电话：0577-62626292 62620707 传真：0577-62620700
http://www.sayoon.com E-Mail: sayoon@sayoon.com

## 技术参数

(版本 1.52)

| 三佑产品型号 | ZB03N |
|---|---|
| 输入电压 | 5V |
| 输出 | 0.8-4.2v |
| 输出负载电流 | 10mA |
| 输出形式 | 正控 |
| 电线长度 | 2200毫米 |

注：此产品的主要元件采用霍尔传感器和强磁，使用时应尽量避免环境电磁波、温度带来的干扰。如果作为信号采样，应要做滤波处理后使用,产品输出的公差请参照霍尔参数，如有选型的问题请联系我们技术人员。

## 尺寸图

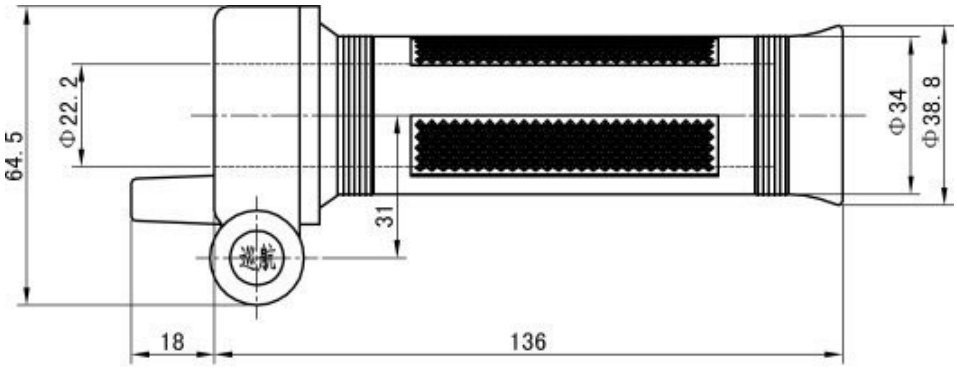


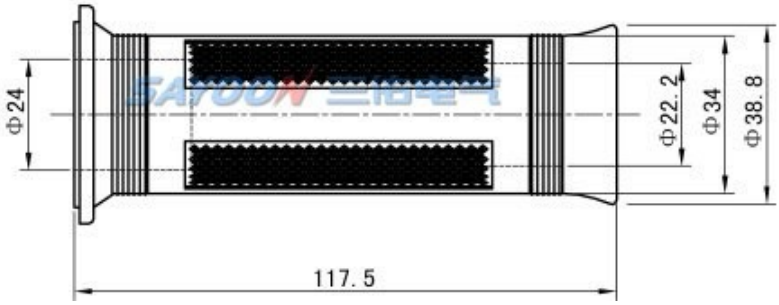
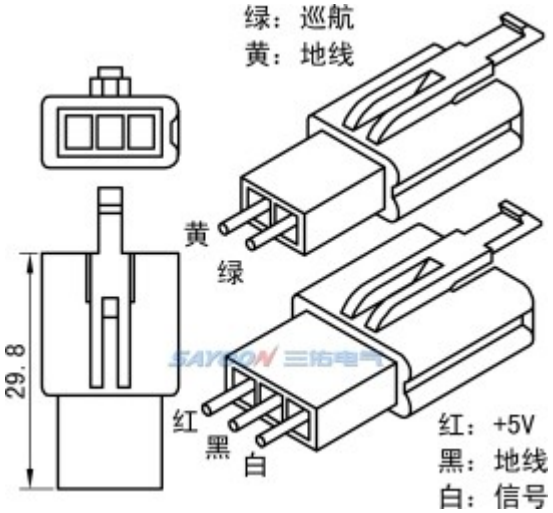
## 线路原理图