# 直流接触器　　ZJQ2_ 直流接触器

## 用途

该产品具有一常开一常闭切换触点，适用于直流电路，可用于蓄电、电镀电源或整流电源供电，它起电源开关作用，广泛用于操纵牵引，泵电动机以及其它电动车的电源开关操作.

| ZJQ2 | □ | -□ |
|---|---|---|
| 1 | 2 | 3 |

| | |
|---|---|
| 1 | 产品型号：一开一闭150A切换 |
| 2 | 线圈额定电压：6V,12V,24V,36V,48V,60V,72V,84V,120V,150V,220V等 |
| 3 | 工作制：CO 连续；INT 工作制 |

## 机械能力及使用环境

| | |
|---|---|
| 触点引出端M8拧紧力矩(N.m) | ≥9.0为宜 |
| 线圈引出端M4拧紧力矩（N.m） | ≥1.2为宜 |
| 环境温度 | -25~+70℃ |
| 相对湿度 | +20℃ 98% |
| 固定处的震动频率 | 3G、1～50Hz 振幅0.5mm |
| 冲击 | (60～100)次/分、加速度≤4g |
| 海拔高度 | 2000米 |
| 安装方向 | 任意 |
| 防护等级 | IP40（等效IEC60947） |

## 订货需知

| | |
|---|---|
| 每只净重 | 1600克 |
| 每箱数量 | 20只 |
| 安装支架种类 | 立式 |

## 订单下单说明

订货时请写明如下内容:名称，完整型号，控制线圈电压规格，安装架类型，是否带辅助触头，定货数量。例如：直流接触器CZQH150A-U/24V 100只，表示负载额定电流150A，线圈控制电压24V，不带辅助，默认安装支架，购买100只。特殊电压规格产品，如用户需要可以特殊订货。

## 技术参数

(版本 1.39)

| 三佑产品型号 | ZJQ2_ |
|---|---|
| 触点形式 | 一常开一常闭切换 |
| 线圈额定电压(DC V) | 6V,12V,24V,36V,48V,60V,72V,84V,120V,150V,220V等 |
| 触点额定电压(DC V) | ≤60V |
| 触点48V电路额定负载电流(DC-1) | 150A |
| 100A负载下主触点接触压降 | ≯80mV |
| (20±5)℃下，冷却吸合动作电压（V） | ≯70% |
| (20±5)℃下，冷却释放动作电压（V） | ≯35%,≮5% |
| 40℃线圈工作电压范围 | 0.8-1.2Us |
| 通电动作时间 | 30毫秒 |
| 断电释放时间 | 6毫秒 |
| 触点接通最大弹跳时间 | 10毫秒 |
| 触点断开最大弹跳时间 | 3毫秒 |
| 绝缘电阻 | 20MΩ |
| 抗电强度 | 50Hz/60Hz 1000VAC 1minute |
| 主触头最大通断能力（通电5ms） | 1000A/5ms at 48V/DC |
| 线圈功耗（W） | 30-50 |
| 线圈温升(K) | ≤80 |
| 引出端温升(K) | ≤65 |
| 电寿命 | 2万次 |
| 机械寿命 | 30万次 |
| 工作规范 | 连续或者断续 |

## 负载特性曲线图

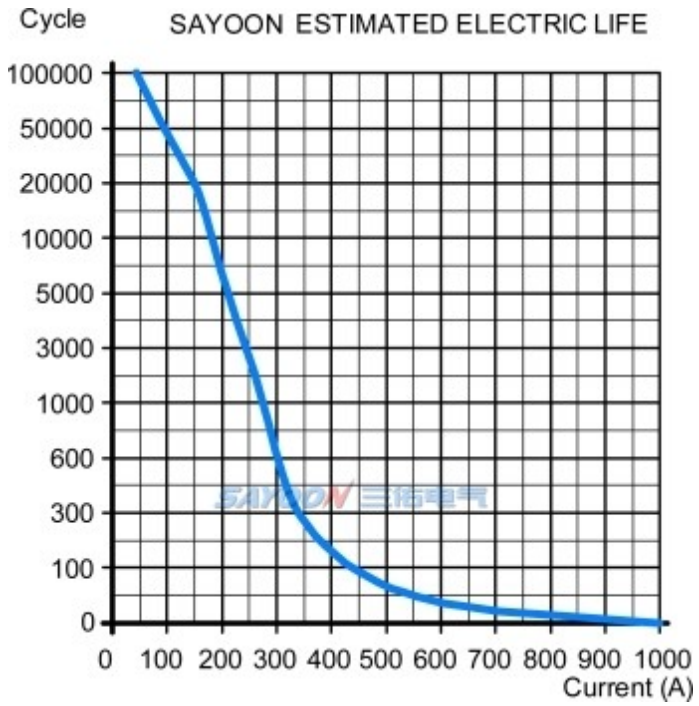


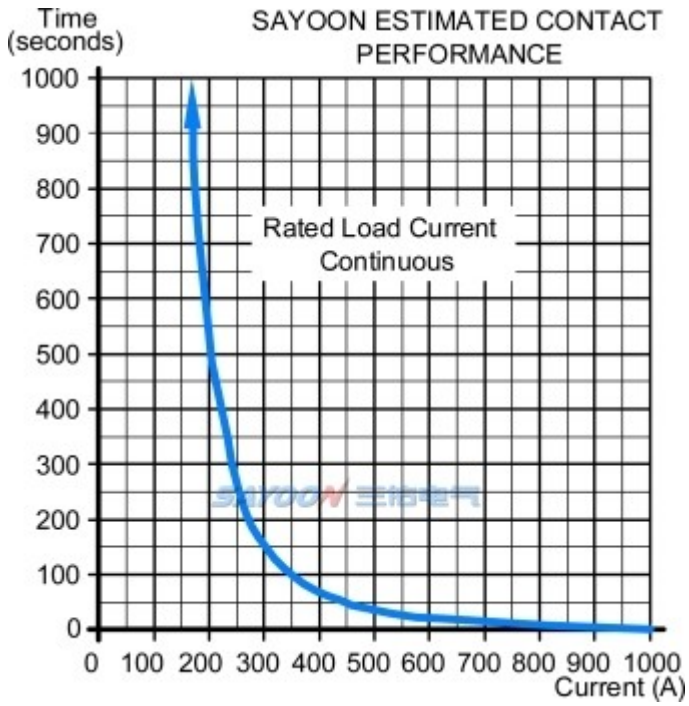

## 其它技术参数

| | |
|---|---|
| 触点材料 | 银合金 |
| 负载接线端子类型 | M8螺丝 |
| 线圈接线端子类型 | M4螺丝 |
| 检测机构认证 | CE,FCC |

注：由于考虑到用户的使用环境不同，要求的性能重点不同，为更好提升产品的综合性能，三佑可能会对直流接触器的线圈参数、起跳电压、温升等做相应调整。以上参数仅做参考，详细请参考三佑直流接触器选用指南及使用可靠性手册。

## 尺寸图

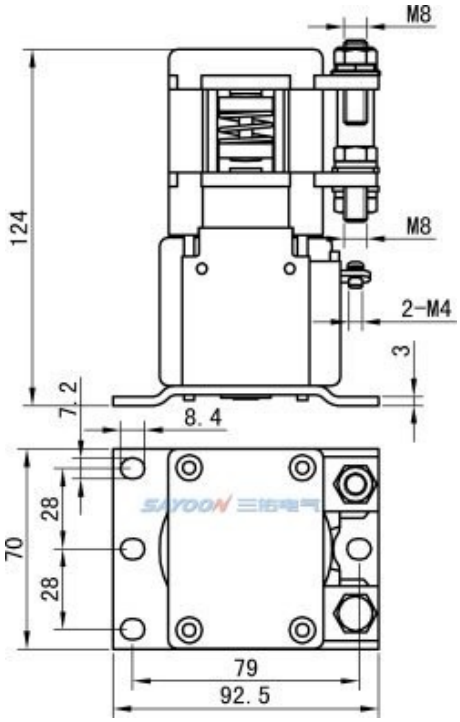


## 线路原理图

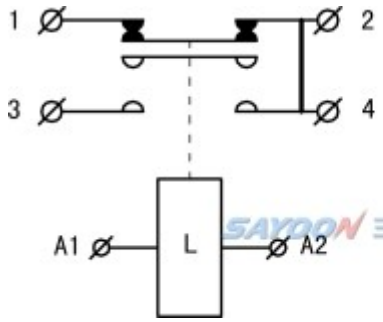


一开一闭（SPDT）
1、2、3、4为触点接线端
A1、A2为线圈接线端

## 温升曲线图

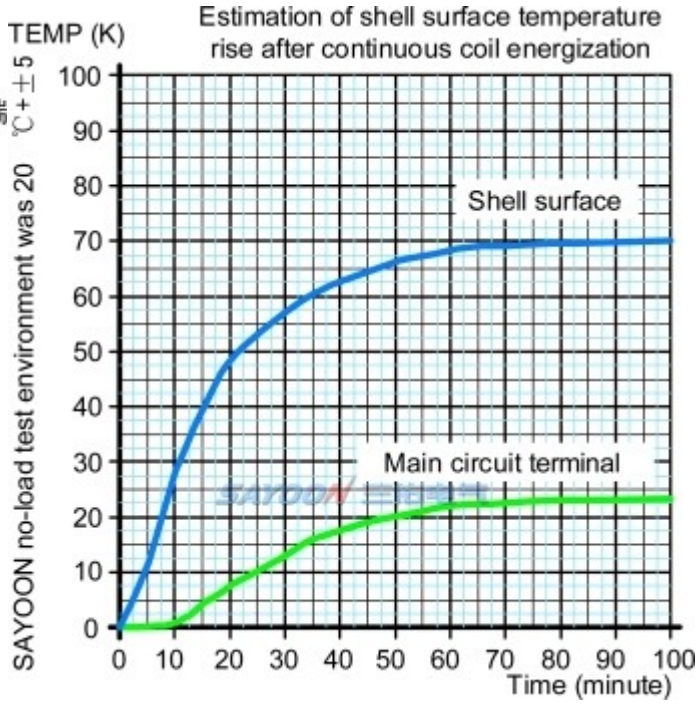

## 功能特点

适用于电动叉车、电瓶车、牵引车、挖掘机、砖瓦机、清洁车、汽车空调、通讯电源、不间断电源、电镀电源等系统电控电路的开关控制，具有体积小、负载容量大，使用寿命长，维护简单等特点，深受用户欢迎。该产品按照部标JB2286-78、JB3974-85、YD／585-92、YD／T512-92要求；经厂内和有关试验单位试验，满足部标规范要求，用户多年使用，最大限度地满足用户需要，质量可靠。

## 三维数模交互展示

CZQH300A： http://www.sayoon.com/v3d/p.html?type=czqh